系統構成図

2022年4月1日時点

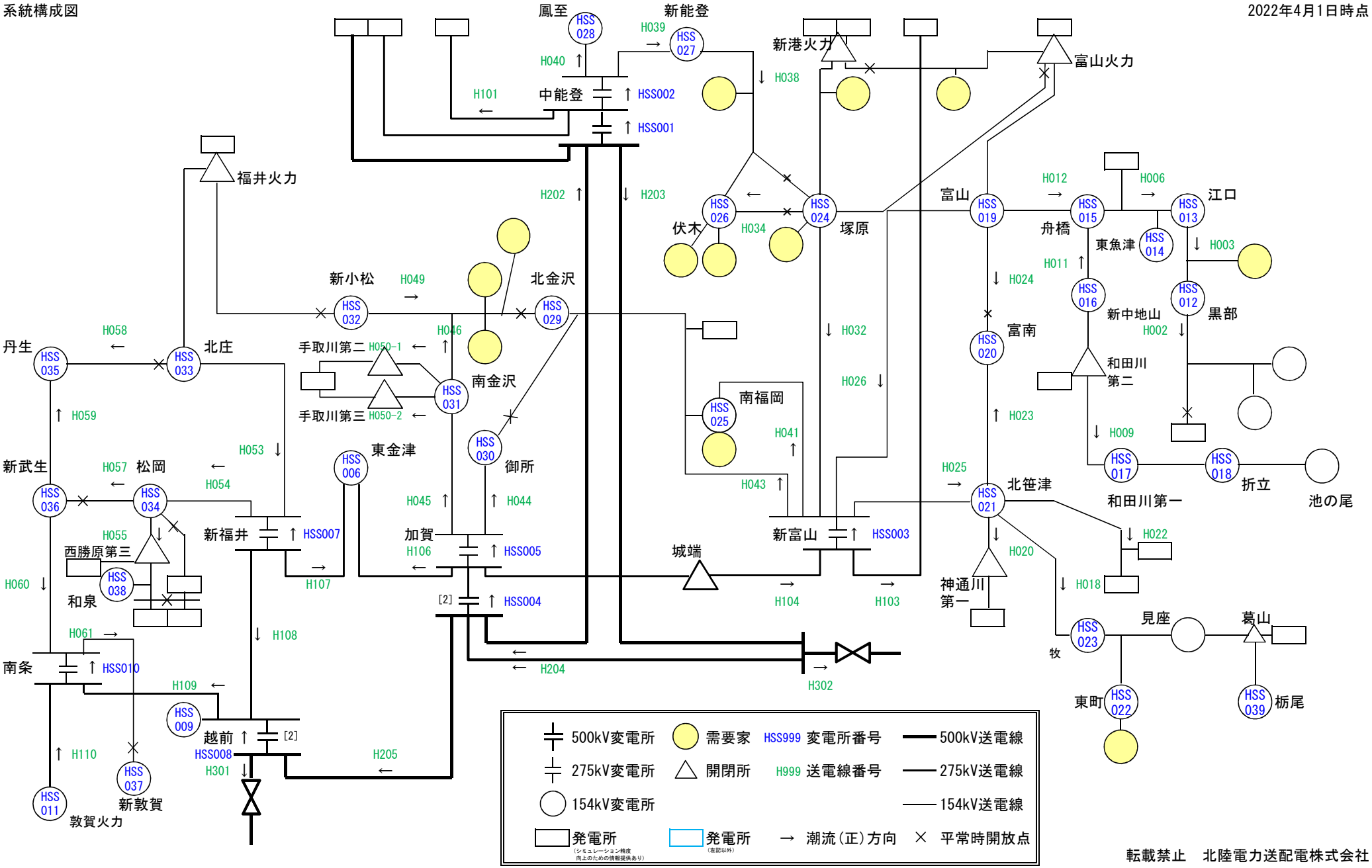

転載禁止　北陸電力送配電株式会社