将来系統図（2019年度）

2019年4月1日時点

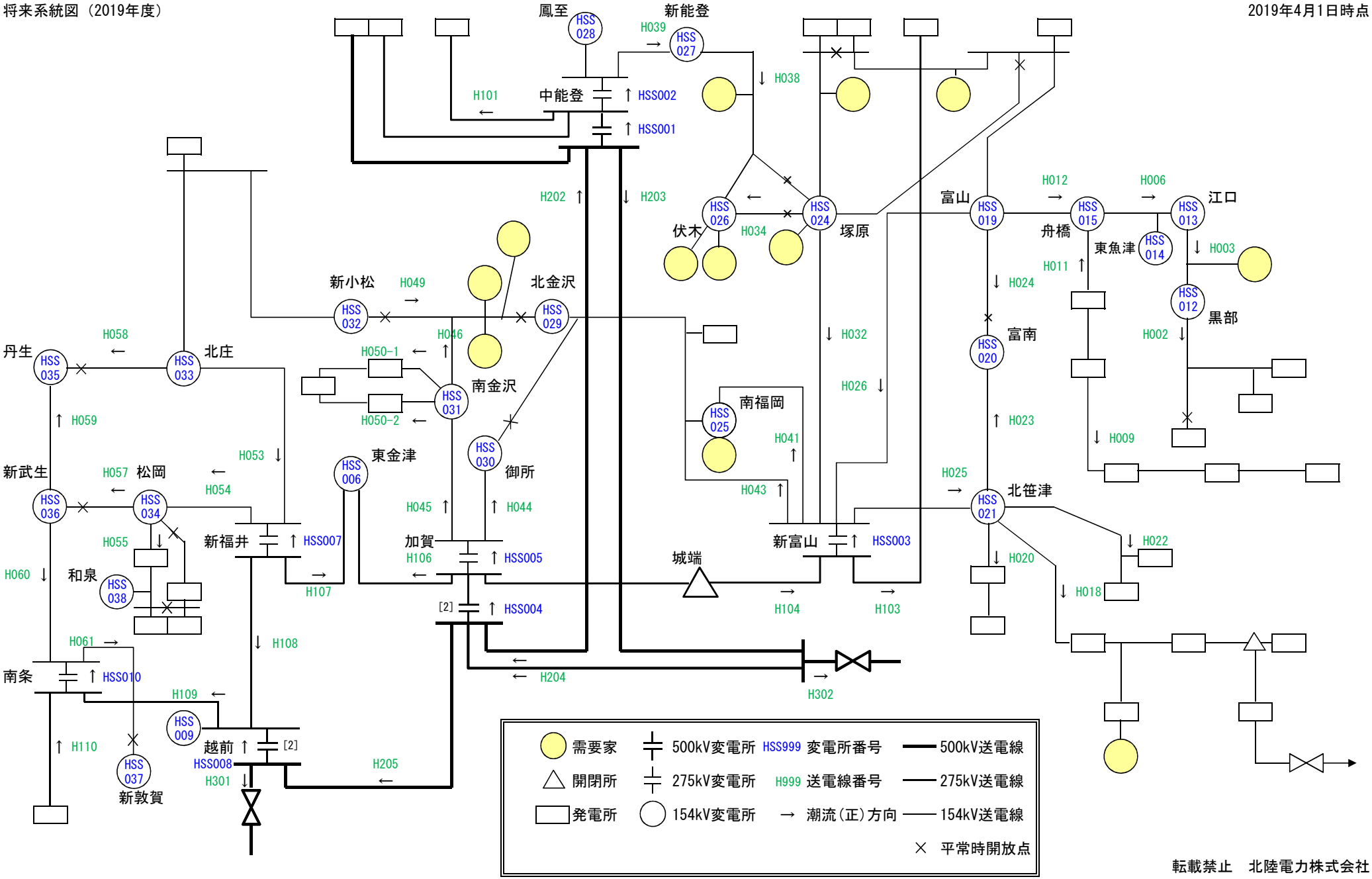

転載禁止　北陸電力株式会社