系統構成図

2020年1月24日時点

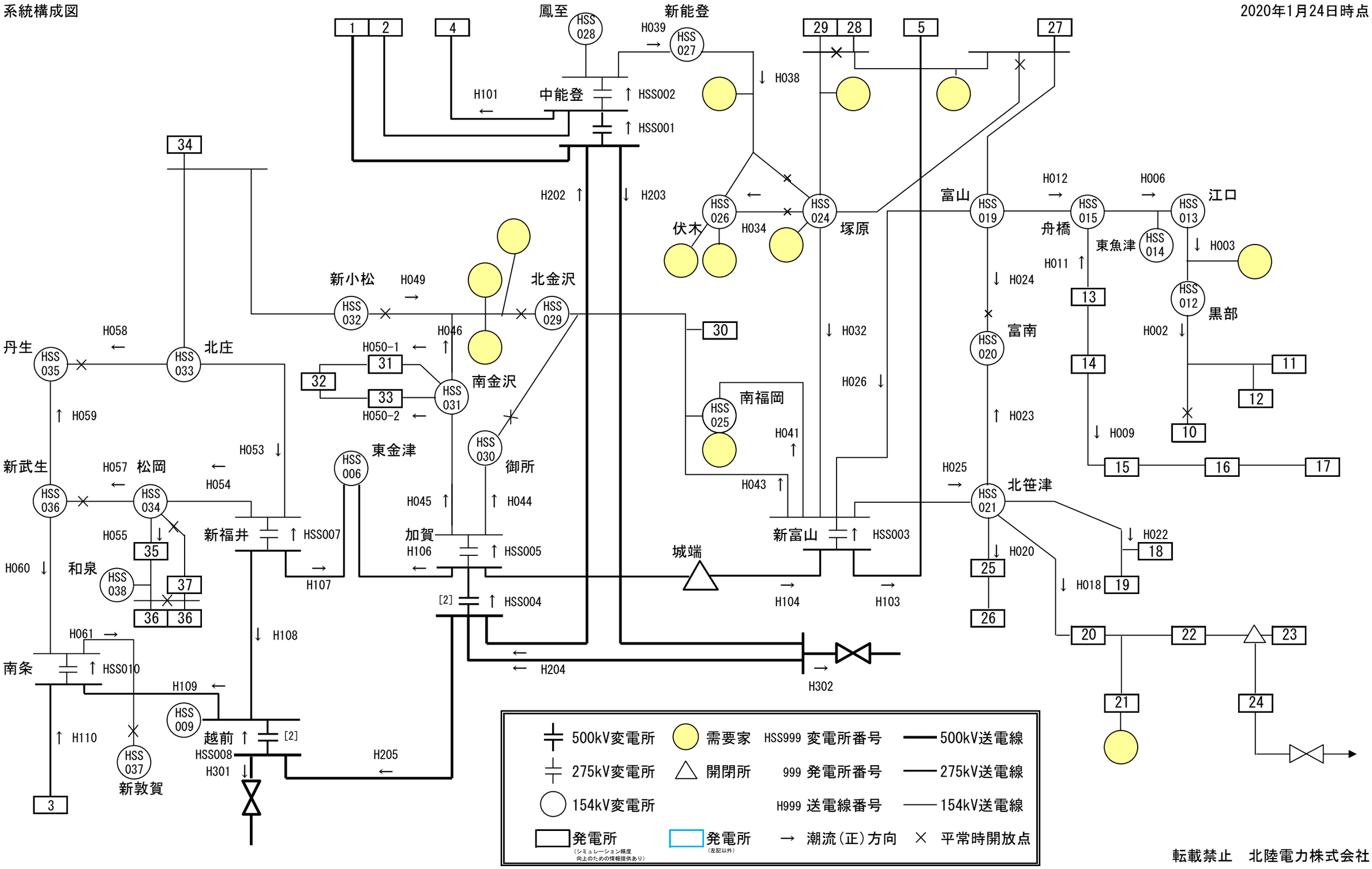

転載禁止　北陸電力株式会社